АЮУЛГҮЙ

МЕТАБО ТАСДАГЧ

SAFETY Solutions

metabo®

PROFESSIONAL POWER TOOL SOLUTIONS

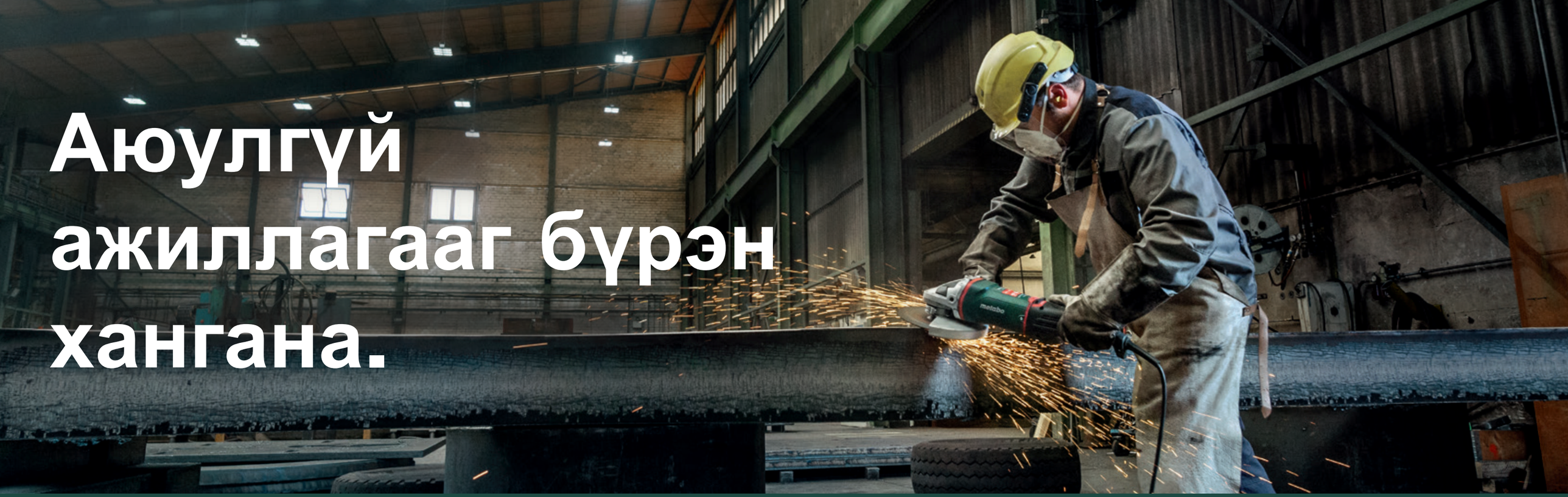

Аюулгүй ажиллагааг бүрэн хангана.

Тасдагчтай ажиллах эрсдэл ихтэй юу?

Цахилгаан багажтай холбоотой ослын дөрөвний нэг нь(ойролцоогоор) тасдагчийн улмаас үүсдэг болохыг Германы Нийгмийн ослын даатгалын (DGUV) статистик баталгаажуулсан. Тасдагчтай ажиллах үед тэр тусмаа хүнд жинтэй том тасдагчтай ажиллах үед байнгын чичиргээ үүсдэг бөгөөд диск ир хавчигдах үед маш хүчтэй цохилт гарт ирж багаж гараас асаалттай алдагдах өндөр эрсдэлтэй байдаг. Энэ нь тасдагчийг урт хугацаанд ашиглах үед гар сульдах ядрах тохиолдол их. Хэрэв тэр үед тасдагч гараас мултарч алдагдвал маш аюултай нөхцөл үүснэ.

Зөв төлөвлөж ажиллах
Багаж болон ажиллах орчиноо сонгохдоо юуг анхаарах ёстой вэ?

Чичиргээний нөлөөлөл
Чичиргээ ямар үед аюултай вэ?

ШИЙДЭЛ бүх загварууд аюулгүй

NEW

2.400 болон 2.600 Вт том тасдагчын аюулгүй ажиллагааг сайжруулахаар дискэн тоормос нэмсэн бөгөөд цаашид 900 - 2.600 Вт бүх тасдагчид энэхүү нэмэлтүүд хийгдэнэ. METABO Тасдагч нь хамгийн үр дүнтэй тоормосны систем, механик хамгаалалтын салгагч, чичиргээний хамгаалалтын систем зэрэг аюулгүй ажиллагааны үйлдлүүдийн тусламжтайгаар жилийн 365 өдөр осол гэмтэлгүй найдвартай ажиллах боломжийг олгодог.

SAFETY Solutions

METABO аюулгүй ажиллагааны шийдэл
Метабо тасдагч олон төрлийн аюулгүй ажиллагааны үйлдэлийн системтэй

METABO аюулгүй тасдагч
Жижигээс том таслагч хүртэл бүх загварт

METABO сервис
Энгийн, найдвартай, баталгаатай

Зөв төлөвлөж ажиллах.

Тасдагчтай аюулгүй ажиллахад олон хүчин зүйл нөлөөлдөг.

Зөвхөн багаж зөв ашиглах төдийгүй хэрэглэгч болон хүрээлэн буй орчины аюулгүй байдлыг хангах нь чухал нөлөө үзүүлдэг.

Хэрэглэгч

- Хэрэглэгч багажны ашиглалтын сургалтад хамрагдсан уу?
- Хэрэглэгч болзошгүй эрсдэлийн талаар мэддэгтэй юу?

Тасдагчтай удаан ажиллахад хэрэглэгч ядрах мөн ажиллах чадвараа алдан гар цуцах эсвэл барилтаа алдан гэмтэж болно

- Хамгаалалтын хэрэгсэл зөв ашиглах шаардлагатай.

Үүнд хамгаалалтын гутал,дуу чимээний хамгаалалт, хамгаалалтын шил, бээлий, оч үсрэхэд тэсвэртэй ажлын хувцас г.м. Ажлын нөхцөл байдлаас шалтгаалан хэрэглэгчид хамгаалалтын малгай өмсөж, унахаас хамгаална.

Ажлын байр

- Ажлын байр, орчин нь таслагчтай ажиллахад тохирох эсэх?
- Ойр орчинд шатах, гал дэмжих зүйлс байгаа эсэх?
- Бэлдэц хангалттай бэхлэгдсэн эсэх?

ШИЙДЭЛ **Сургалт, зөвлөгөөний талаар мэдээлэлийг биднээс авах боломжтой.**

Тасдагч

- **Тухайн ажлыг хийхэд нийцсэн зөв тасдагч эсэх?**
- **Тасдагчийн ажиллагаа нь найдвартай бүрэн эсэх?**
- **Тасдагчийн нэмэлт хэрэгсэл (диск хамгаалалт) бүрэн эсэх?**
- **Нэмэлт хэрэгслүүд зөв тохируулсан эсэх?**

ШИЙДЭЛ **МЕТАБО Аюулгүй тасдагчийн загваруудыг 10/11 хуудаснаас харна уу.**

Чичиргээний нөлөөлөл.

Тогтмол чичиргээ нь хэрэглэгчийн ажлын ачаалалд шууд нөлөөлж, амархан ядрахад хүргэдэг. Тогтмол чичиргээ нь хэрэглэгчийн эрүүл мэндэд хохирол учруулдаг тул хортой чичиргээнд тооцогддог. Учир нь таслагчтай ажиллах үед гарт хүчдэл үйлчилдгээс, судас нарийсалт үүсэж улмаар "Raynaud-Syndrom" буюу хуруу цагаарах өвчинд (үхмэл хуруу) хүргэдэг.

Эрх зүйн нийцэл:

Жишээлбэл европын холбооны хууль тогтоомжид ажил олгогч нь ажилтныг хортой чичиргээнээс хамгаалахыг шаарддаг. Манай улсад энэ нийцэл ямар байна?
Чичиргээ хорны хэмжээ, нөлөөлөл нь дараах хоёр хүчин зүйлээс хамаарна.
Тасдагчийн ашиглалтын явцад үүсэх чичиргээний хэмжээ?
Ажилтан ажлын 8 цагийн туршид тасдагчтай хэдэн цаг ажиллах эсэх?
Эдгээр үзүүлэлт нь доорх диаграммд үзүүлсэн шиг ашиглалтын хугацааны хязгаарыг бий болгодог.

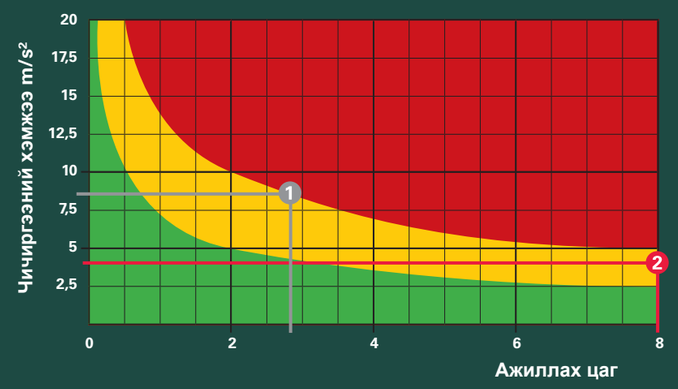

Үр дүнтэй ажиллах цаг >
Боломжит үзүүлэлт 2,5 m/s²
> Дээд хязгаар 5 m/s²

Жишээ:
1. 8,3 m/s2 чичиргээ гаргадаг ямар нэгэн багажтай ажиллах ажилтан 2 цаг 54 мин ажиллах боломжтой. Энэ хугацаанаас илүү ажиллах тохиолдолд дээд хязгаарт хамаарагдана.
2. Метабо тасдагч нь чичиргээний эсрэг системийн шийдэлтэй тул чичиргээний хэмжээ 4,0 m/s2 байдаг. Энэ нь ажилтан ажлын 8 цаг ажиллахад дээд хязгаарт хүрдэггүй, чичиргээний хоргүй, аюулгүй юм.

Чичиргээний хязгаар хэтрэн ажиллахад, өөрөөр хэлбэл хэрэглэгч тасдагчийг заасан хугацаанаас илүү удаан ашиглан ажиллахад юу болох вэ? Хязгаарыг хэр хэтэрснээс хамаарч эрүүл мэндэд нөлөөлөх бөгөөд эрүүл мэндийн үзлэгээр орж шаардлагатай тохиолдолд шалгуулах нь зүйтэй байдаг.

Боломжит хязгаар (шар хэсэг) хэтрэхэд авах арга хэмжээ:

- Чичиргээ бууруулах ажлын хуваарь тохируулга хийнэ.
- Хөдөлмөрийн эрүүл мэндийн үзлэгт хамруулах
- Ажилтанд чичиргээний хор нөлөө, аюулын тухай ойлголт өгөх

Дээд хязгаар (улаан хэсэг) хэтрэхэд авах арга хэмжээ:

- Нэн даруй чичиргээ бууруулах арга хэмжээ авах шаардлагатай (чичиргээ багатай багаж ашиглах г.м)
- Эрүүл мэндийн үзлэгт хамруулах, үзлэгийг заавал шаардлагтайд бүртгэх
- Ажилтанд чичиргээний хор нөлөө, аюулын мэдээлэл олгох, зөвлөгөө өгөх
- ХЭМАБ - журмын дагуу бүртгэх

ШИЙДЭЛ **МЕТАБО Чичиргээний эсрэг системийн тухай хуудас 6 -с харна уу**

ХҮН БАГАЖ АЮУЛГҮЙ

ЭРСДЭЛ: Хяналтаа алдах

ШИЙДЭЛ: Чичиргээний эсрэг систем

AUTOBALANCER MVT

Бага чичиргээ – удаан ажиллагаа

Метабо **автомат тэнцвэржүүлэгч** нь дискийн эргэлтээс үүсэх тэнцвэргүй байдлын нөлөөг бууруулан VibraTech (MVT) систем нь үүсэх чичиргээг таслагчийн бариулаас тусгаарлаж өгдөг.

Үр дүн:

- Гарт үзүүлэх чичиргээ 50 % багасна.
- Ажлын ачааллыг багасгаж, бага ядарна.
- Ажиллах хугацааг уртасгана.

ШИЙДЭЛ: Хамгаалах салгуур

S-AUTOMATIC MECHANICAL SAFETY CLUTCH

Хамгийн бага цохилт - хамгийн их хяналт

Тасдагч диск материалд гацах үед таслагчийн эргэлтийн хүч инерцийн дагуу хэрэглэгчийг буцаж цохидог. Үүнээс урьдчилан сэргийлэхийн тулд механик салгуурын систем суурилуулан буцах цохилтыг хамгийн доод түвшинд хүртэл бууруулдаг.

Том таслагчийн хувьд хамгаалах унтраалга нь цахилгаан ажиллагаатай.

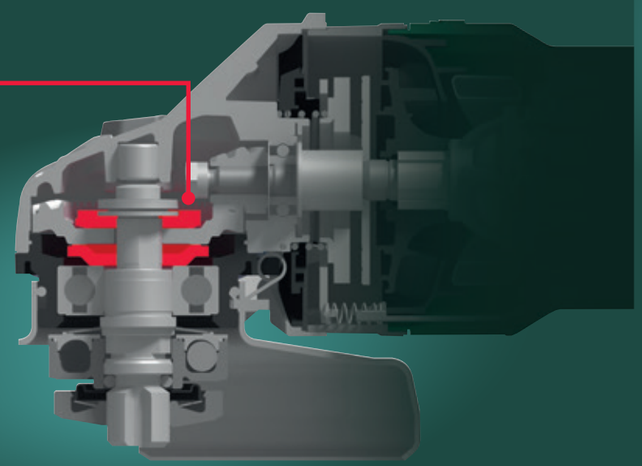

ШИЙДЭЛ: Буцаж асах хамгаалалт

SOFT-START RESTART PROTECTION

Аажим аюулгүй асах систем

Тасдагч аажмаар, зөөлөн эргэж асдаг тул хэрэглэгч өөрийн хяналттай ажиллаж эхлэх боломжтой бөгөөд энэ нь хэрэглэгч тасдагчийг хамгийн дээд хурдаа жигд автал хялбар байна.

Жишээ нь: Цахилгаан тасрах үед асаалтай ажиллаж байсан, тасдагч дахин цахилгаан ирэх үед шууд асахгүйгээр буцаж асах хамгаалалтай. Хэрэглэгч асаахын тулд товчлуурыг унтраагаад дахин асаах шаардлагатай.

ШИЙДЭЛ: Нимгэн таслагч

Завсар байрлалд эсвэл хэт давчуу өнцөгт г.м онцгой нөхцөл, байршилд тасдагч ашиглах ажлын шаардлага гардаг.

Энэ тохиолдолд Жишээ нь, гурван кг-аас бага жинтэй WEPBA 19-180 RT загварын таслагч тохиромжтой. Хавтгай нимгэн толгойтой тул өнцөг буланд нь ажиллах зориулалттай.

ШИЙДЭЛ: Олон талын бариул

Ажлын давчуу, онцгой нөхцөл байдал, өөрчлөлт ихтэй байрлалд ажиллахад 180°-ийн тохируулгатай олон талт бариул (№ 627362000) нь хэрэглэгчийг хамгаалж таслагчийг хяналтдаа байлгах боломжийг олгодог.

ЭРСДЭЛ: Хяналт алдах

ШИЙДЭЛ: Ослын унтраалга Тормос

DEADMAN SWITCH

STOP FAST BRAKE

Гэнэтийн ослын унтраалга түргэн зогсох тормос

Хяналт алдаж тасдагч гараас алдрах тохиолдолд "dead man's switch" буюу гэнэтийн ослын унтраалга нь тасдагчийг шууд унтраадаг. Тасдагчийн механик тормос нь унтраасны дараа хэдхэн секундийн дотор дискийн эргэлтийг зогсоодог. Мөн цахилгаан тасалдсан үед энэ үйлдлүүд идэвхжинэ.

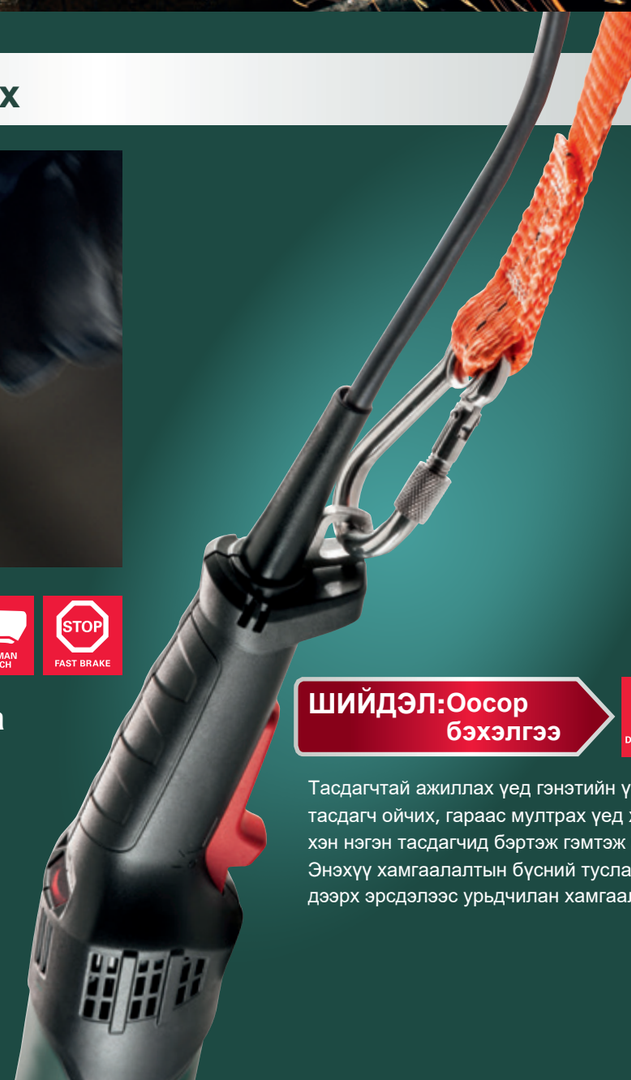

ШИЙДЭЛ: Оосор бэхэлгээ

DROP SECURITY RING

Тасдагчтай ажиллах үед гэнэтийн үйлдэлээс тасдагч ойчих, гараас мултрах үед хөндлөнгийн хэн нэгэн тасдагчид бэртэж гэмтэж боломжтой. Энэхүү хамгаалалтын бүсний тусламжтайгаар дээрх эрсдэлээс урьдчилан хамгаална.

ЭРСДЭЛ: Тасдагчын ирний хагарал, эвдрэл

ШИЙДЭЛ Нэмэлт хэрэгсэлийн зөв хэрэглээ

Чанар бол аюулгүй байдлын хувьд хамгийн чухал баталгаа юм.

The Symbol of Safety

Хямд хийгдсэн тасдагчны ир хагарах, хугарах магадлал хамгийн өндөр. Метабо хэрэглээний онцлог бүрд тохирсон тасдагчийн ир санал болгодог. Метабо тасдагчийн ир маш чанартай хийцтэй тул тэгш жигд ажиллаж, элэгдэл багатай, урт хугацааны ашиглалтыг баталгаажуулдаг. Тасдагчийн ир бүр аюулгүй байдлын хамгийн өндөр стандартын дагуу үйлдвэрлэгдсэн бөгөөд EN 12413 болон oSa (Зүлгүүрийн аюулгүй байдлын байгууллага) зэрэг олон улсын стандарт, аюулгүй байдлын шаардлагыг давуулсан чанартай.

Тасдагчийн ир »Flexiarapid Super« Inox HydroResist

- Бүх төрлийн ган болон зэвэрдэггүй ганд зориулагдсан тусгай материал
- Нимгэн өндөр хүчин чадалтай дискийг ашигласнаар маш урт ашиглалтын хугацаатай хамгийн өндөр зүсэлтийн гүйцэтгэл хийнэ
- Дуу чимээ багатай, хагардаггүй, нарийн зүсэлт хийхэд зориулагдсан

Ø x зузаан	Хэлбэр	Код
125 x 0,8 mm		616209000
125 x 1 mm		616220000
125 x 1,6 mm		616222000
150 x 1,6 mm		616224000
180 x 1,6 mm		616226000
180 x 1,6 mm		616227000
230 x 1,9 mm		616228000
230 x 1,9 mm		616229000

Точил »Flexiamant Super« ган

- Универсал точил металл боловсруулалтанд зориулагдсан
- Ялангуяа бетон өнгөлөх , ирмэгийг нунтаглах, ширэм төмрийг боловсруулахад тохиромжтой.

Ø x зузаан	Хэлбэр	Код
125 x 6 mm		616486000
150 x 6 mm		616487000
180 x 6 mm		616277000
180 x 7,2 mm		616276000
230 x 6 mm		616279000

Ирний хамгаалалт

Ир-Ø	Код
125 мм	630352000
150 мм	630353000

Ирний хамгаалалт тохируулахад хялбар

Ир-Ø	Код
125 мм	630352000
150 мм	630353000

ЗАГВАР

SAFETY Solutions

	Захиалга дугаар	Ø 125 мм	Ø 150 мм	Ø 180 мм	Ø 230 мм	Чадал ватт	Батерейн чадал	Гарах чадал	эргэлтийн хурд мин	Эргэлтийн хүч Нм	Точилдох чичиргээ м/с² *	Жин кг		S-automatic хамгаалах салгуур	Цахилгаан хамгаалах салгуур	Автомат тэнцвэржүүлэгч	MVT-чичиргээний эсрэг систем	Тургэн тормос	Аюулгүйн унтраалга	Аюулгүйн оосор	Буцаж асах хамгаалалт	Марафон-Мотор	Шойтогүй мотор	Тургэн солигч	Жигд хурд	Аажим асах		Эргэдэг бариул	
1.250 Ватт загвар																													
WPB 12-125 Quick	600428	■				1.250		780	11.000	3,4	6,0	2,6		■			■	■	■			■		■					
WBA 12-125 Quick	600436	■				1.250		780	11.000	3,4	4,0	2,6		■		■	■	■			■	■		■					
1.550 ватт загвар – овор хэмжээ бага-зай багатай орчинд тохиромжтой																													
WEPBF 15-150 Quick	613085		■			1.550		940	9.600	3,9	6,8	2,9			■		■	■	■		■	■		■	TC	■			
1.700 / 1.750 ватт загвар – үйлдвэрийн зориулалтай																													
WEBA 17-125 Quick	600514	■				1.700		1.040	11.000	3,7	4,0	2,7		■		■	■	■			■	■		■	TC	■			
WEPBA 17-125 Quick	600548	■				1.700		1.040	11.000	3,7	4,0	2,7		■		■	■	■	■		■	■		■	TC	■			
WEPBA 17-150 Quick	600552		■			1.700		1.040	9.600	4,3	4,5	2,8		■		■	■	■	■		■	■		■	TC	■			
WEPBA 17-150 Quick DS	600553		■			1.700		1.040	9.600	4,3	4,5	2,8		■		■	■	■	■	■	■	■		■	TC	■			
WEPBA 17-125 Quick RT	601097	■				1.750		1.070	11.000	3,8	6,0	2,7		■		■	■	■	■		■	■		■	TC	■	■		
WEPBA 17-150 Quick RT	601098		■			1.750		1.070	9.600	4,4	6,1	2,8		■		■	■	■	■		■	■		■	TC	■	■		
1.900 Ватт загвар – бүтээмжтэй хөнгөн Ø 180 мм																													
WEPBA 19-180 Quick RT	601099			■		1.900		1.240	8.200	5	4,9	2,9		■		■	■	■	■		■	■		■	TC	■	■		
2.400 / 2.600 ватт загвар – тасдах болон точилдох хүнд нөхцөлд хүчтэй																													
NEU WEPBA 24-180 MVT Quick	606480			■		2.400		1.600	8.450	14	3,9	6,0			■	■	■	■	■		■	■		■		■		■	■
WEPBA 24-230 MVT Quick	606481				■	2.400		1.600	6.600	17	3,9	6,2			■	■	■	■	■		■	■		■		■		■	■
WEPBA 26-230 MVT Quick	606482				■	2.600		1.800	6.600	18	3,7	6,6			■	■	■	■	■		■	■		■		■		■	■
Батерейт тасдагч Brushless(шойтоггүй)-Мотор																													
WPB 18 LTX BL 125 Quick	613075	■					18		9.000		5,0	2,6			■			■	■		■		■	■		■			
WPB 36-18 LTX BL 230	613102				■		2x 18		6.600		8,2	6,5			■		■	■	■		■		■	■		■		■	■
WPB 36 LTX BL 230	613101				■		36		6.600		8,2	6,1			■		■	■	■		■		■	■		■		■	■

* EN 60745-2-3 дагуу чичиргээ хэмжсэн

Metabo Service:

хялбар, аюулгүй, шударга.

MADE IN GERMANY

XXL
3 JAHRE GARANTIE

Бид бүх XXL бүтээгдэхүүнд илүү урт хугацааны баталгаа өгдөг. Худалдан авснаас хойш 4 долоо дотор та манай вэбсайтад бүртгүүлээрэй.
Баталгаат хугацааг 3 жил хүртэл сунгана.

3 Jahre Garantie
Li-POWER / LiHD

Бүх Li-Power болон LiHD батерей нь цэнэглэлт хамаарал хязгаарлалтгүйгээр 3 жилийн баталгаатай.

САЙН БАГАЖ АЖЛЫН ТАЛЫГ ХИЙНЭ.

ЧПМ ХХК
Эрчим хүчний гудамж 9-1,
16103 Улаанбаатар

Утас: 70104883
И-мэйл: info@bagaj.mn
www.bagaj.mn

metabo®
PROFESSIONAL POWER TOOL SOLUTIONS

654468000 - 1/19 – Printed in Germany/Imprimé en Allemagne – Änderungen, die dem technischen Fortschritt dienen, sowie Irrtum und Druckfehler vorbehalten.